1:100 Fasade Sør

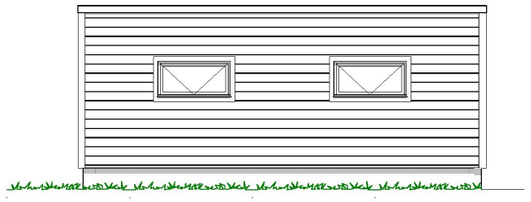

1:100 Fasade Øst

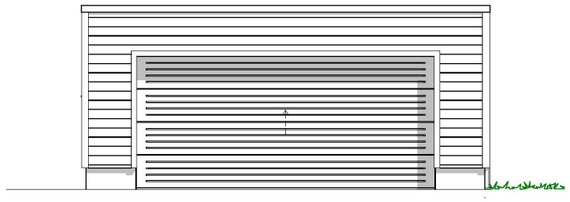

1:100 Fasade Nord

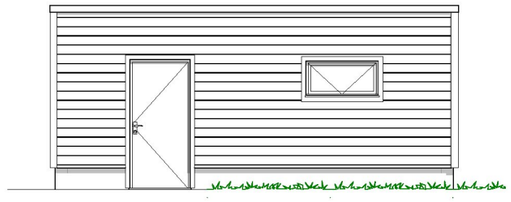

1:100 Fasade Vest

Rev.	Beskrivelse	Dato	Sign.	Kontr.
01	Kopi av prosjekt 210292 - Med endringer	13.09.22	ET	
02	Ferdigstillelse/sjekkliste	21.09.22	ET	Per

VESTLANDS HUS
Arkitekter

Tiltakshaver: **Kristina Håland**
Forhandler: **Traa Bygg AS**
Adresse: **-**

Hustype : Spesial	Gnr./Bnr: **149/519**	Tegningsnr:	501
Tiltak : Garasje		Format:	A3
Type tegning : Fasade Vest, Fasade Nord, Fasade Øst, Fasade Sø		Skala:	1:100
Fase : Søknadstegninger		Arkitekt:	ET
Er tegninger klarert for kontrakt og søknad? **JA**	Brannklasse: **1** / Risikoklasse: **1**	Dato:	**12.09.22**
		Prosjektnr:	**220113**

VESTLANDSHUS ARKITEKTER AS - 6018 ÅLESUND - TLF 70178900

TEGNINGEN MÅ HVERKEN HELT ELLER DELVIS KOPIERES ELLER BENYTTES VED TILTAK SOM VESTLANDSHUS IKKE MEDVIRKER I

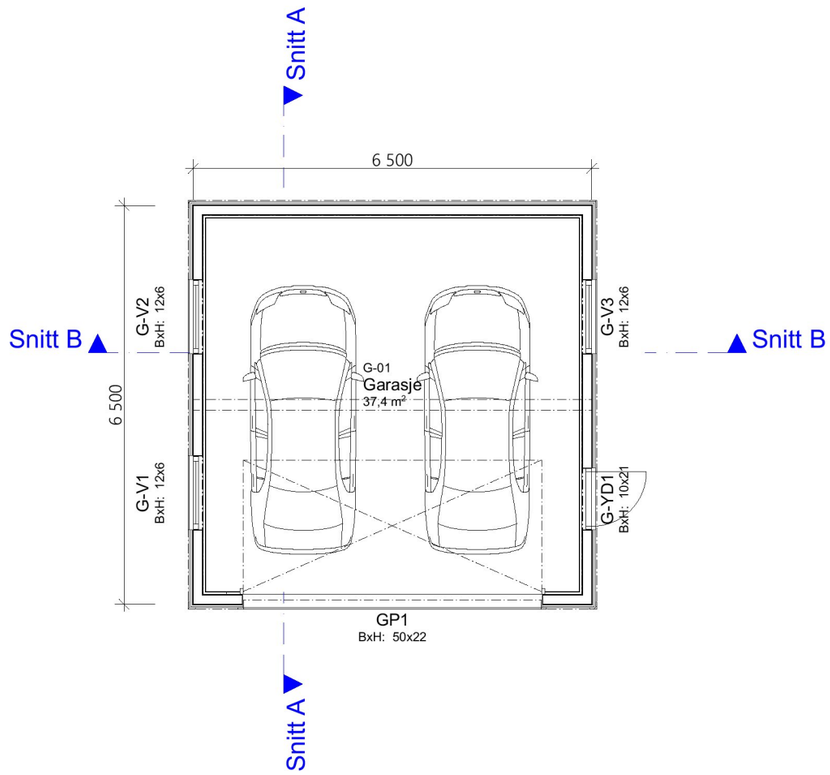

1:100 H. Etasje

Arealberegninger iht. NS-3940		
BRA		
	Garasje	37,4
		37,4 m²
BYA		
	Bygningskropp	43,9
		43,9 m²
BTA		
	Garasjerom	43,9
		43,9 m²

Rev.	Beskrivelse	Dato	Sign.	Kontr.
01	Kopi av prosjekt 210292 - Med endringer	13.09.22	ET	
02	Ferdigstillelse/sjekkliste	21.09.22	ET	Per

VESTLANDS HUS Arkitekter

Tiltakshaver: **Kristina Håland**

Forhandler: **Traa Bygg AS**

Adresse: **-**

Hustype : Spesial	Gnr./Bnr: **149/519**	Tegningsnr:	503
Tiltak : Garasje		Format:	A3
Type tegning : H. Etasje		Skala:	1:100
Fase : Søknadstegninger		Arkitekt:	ET
Er tegninger klarert for kontrakt og søknad? **JA**	Brannklasse: **1** / Risikoklasse: **1**	Dato:	**12.09.22**
		Prosjektnr:	**220113**

VESTLANDSHUS ARKITEKTER AS - 6018 ÅLESUND - TLF 70178900
TEGNINGEN MÅ HVERKEN HELT ELLER DELVIS KOPIERES ELLER BENYTTES VED TILTAK SOM VESTLANDSHUS IKKE MEDVIRKER I

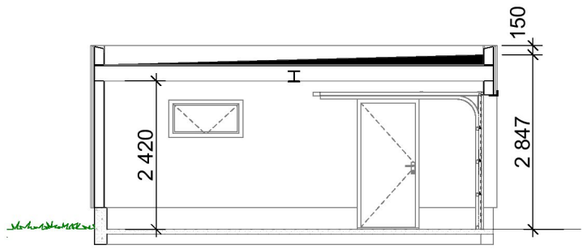

1:100 Snitt A

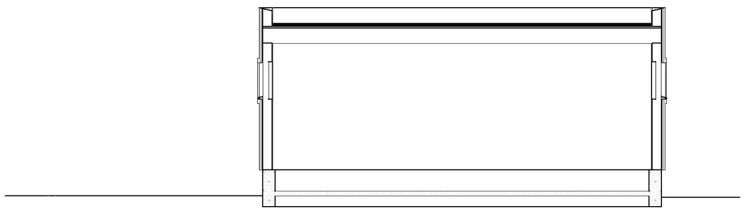

1:100 Snitt B

Rev.	Beskrivelse	Dato	Sign.	Kontr.
01	Kopi av prosjekt 210292 - Med endringer	13.09.22	ET	
02	Ferdigstillelse/sjekkliste	21.09.22	ET	Per

VESTLANDS HUS
Arkitekter

Tiltakshaver: **Kristina Håland**
Forhandler: **Traa Bygg AS**
Adresse: -

Hustype : Spesial	Gnr./Bnr: **149/519**	Tegningsnr:	505
Tiltak : Garasje		Format:	A3
Type tegning : Snitt A, Snitt B		Skala:	1:100
Fase : Søknadstegninger		Arkitekt:	ET
Er tegninger klarert for kontrakt og søknad? **JA**	Brannklasse: **1** / Risikoklasse: **1**	Dato:	**12.09.22**
		Prosjektnr:	**220113**

VESTLANDSHUS ARKITEKTER AS - 6018 ÅLESUND - TLF 70178900
TEGNINGEN MÅ HVERKEN HELT ELLER DELVIS KOPIERES ELLER BENYTTES VED TILTAK SOM VESTLANDSHUS IKKE MEDVIRKER I