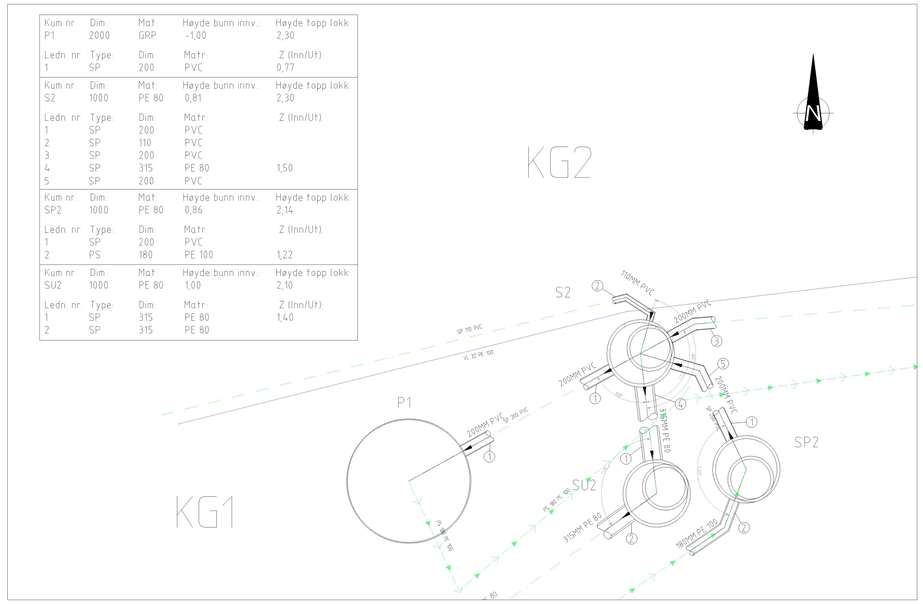

Kum nr.:	Dim:	Mat:	Høyde bunn innv.:	Høyde topp lokk:
P1	2000	GRP	-1,00	2,30
Ledn. nr.:	Type:	Dim:	Matr:	Z (Inn/Ut):
1	SP	200	PVC	0,77
Kum nr.:	Dim:	Mat:	Høyde bunn innv.:	Høyde topp lokk:
S2	1000	PE 80	0,81	2,30
Ledn. nr.:	Type:	Dim:	Matr:	Z (Inn/Ut):
1	SP	200	PVC	
2	SP	110	PVC	
3	SP	200	PVC	
4	SP	315	PE 80	1,50
5	SP	200	PVC	
Kum nr.:	Dim:	Mat:	Høyde bunn innv.:	Høyde topp lokk:
SP2	1000	PE 80	0,86	2,14
Ledn. nr.:	Type:	Dim:	Matr:	Z (Inn/Ut):
1	SP	200	PVC	
2	PS	180	PE 100	1,22
Kum nr.:	Dim:	Mat:	Høyde bunn innv.:	Høyde topp lokk:
SU2	1000	PE 80	1,00	2,10
Ledn. nr.:	Type:	Dim:	Matr:	Z (Inn/Ut):
1	SP	315	PE 80	1,40
2	SP	315	PE 80	

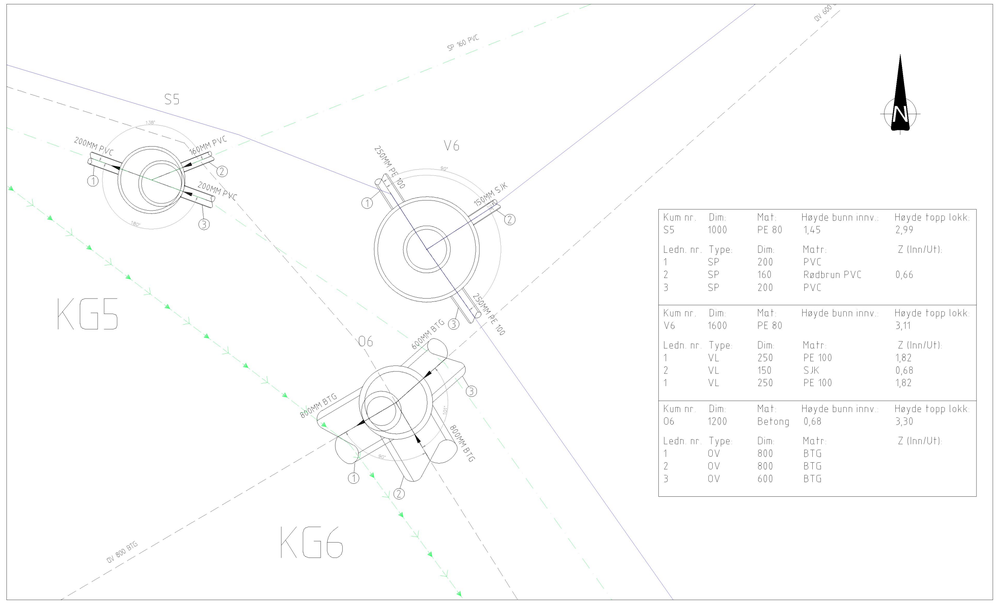

Kum nr.:	Dim:	Mat:	Høyde bunn innv.:	Høyde topp lokk:
S5	1000	PE 80	1,45	2,99
Ledn. nr.:	Type:	Dim:	Matr:	Z (Inn/Ut):
1	SP	200	PVC	
2	SP	160	Rødbrun PVC	0,66
3	SP	200	PVC	
Kum nr.:	Dim:	Mat:	Høyde bunn innv.:	Høyde topp lokk:
V6	1600	PE 80		3,11
Ledn. nr.:	Type:	Dim:	Matr:	Z (Inn/Ut):
1	VL	250	PE 100	1,82
2	VL	150	SJK	0,68
1	VL	250	PE 100	1,82
Kum nr.:	Dim:	Mat:	Høyde bunn innv.:	Høyde topp lokk:
O6	1200	Betong	0,68	3,30
Ledn. nr.:	Type:	Dim:	Matr:	Z (Inn/Ut):
1	OV	800	BTG	
2	OV	800	BTG	
3	OV	600	BTG	

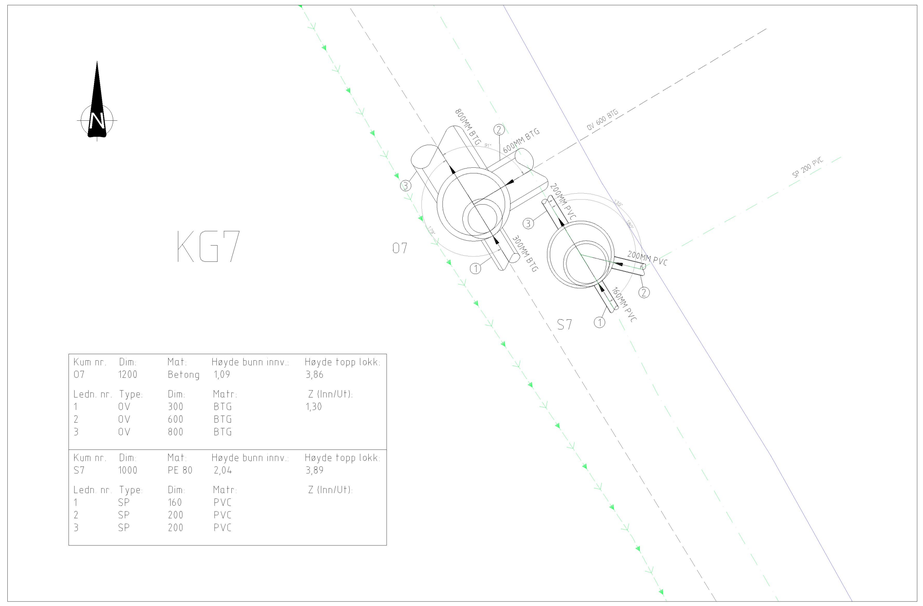

Kum nr.:	Dim:	Mat:	Høyde bunn innv.:	Høyde topp lokk:
O7	1200	Betong	1,09	3,86
Ledn. nr.:	Type:	Dim:	Matr:	Z (Inn/Ut):
1	OV	300	BTG	1,30
2	OV	600	BTG	
3	OV	800	BTG	
Kum nr.:	Dim:	Mat:	Høyde bunn innv.:	Høyde topp lokk:
S7	1000	PE 80	2,04	3,89
Ledn. nr.:	Type:	Dim:	Matr:	Z (Inn/Ut):
1	SP	160	PVC	
2	SP	200	PVC	
3	SP	200	PVC	

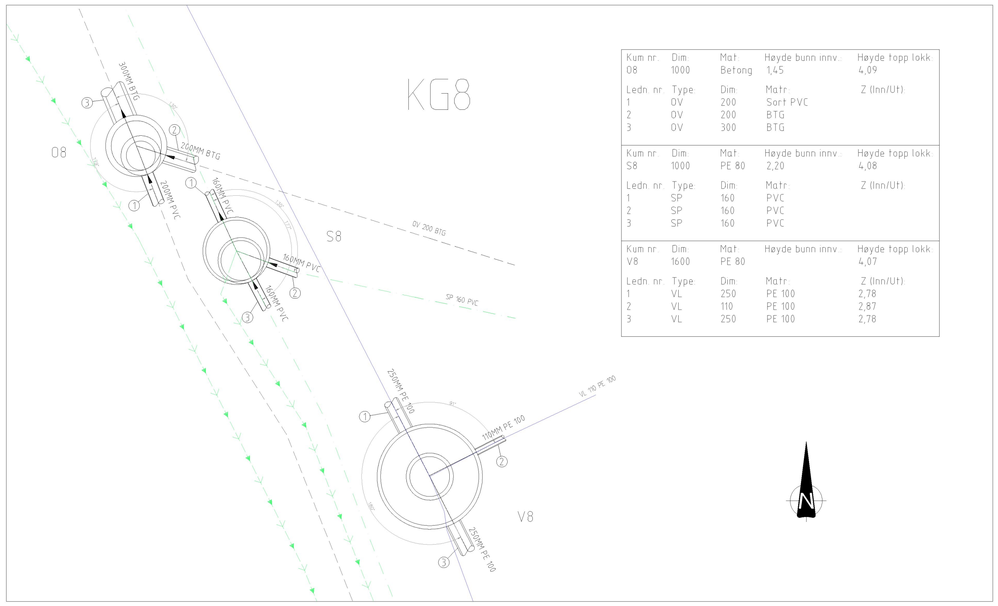

Kum nr.:	Dim:	Mat:	Høyde bunn innv.:	Høyde topp lokk:
O8	1000	Betong	1,45	4,09
Ledn. nr.:	Type:	Dim:	Matr:	Z (Inn/Ut):
1	OV	200	Sort PVC	
2	OV	200	BTG	
3	OV	300	BTG	
Kum nr.:	Dim:	Mat:	Høyde bunn innv.:	Høyde topp lokk:
S8	1000	PE 80	2,20	4,08
Ledn. nr.:	Type:	Dim:	Matr:	Z (Inn/Ut):
1	SP	160	PVC	
2	SP	160	PVC	
3	SP	160	PVC	
Kum nr.:	Dim:	Mat:	Høyde bunn innv.:	Høyde topp lokk:
V8	1600	PE 80		4,07
Ledn. nr.:	Type:	Dim:	Matr:	Z (Inn/Ut):
1	VL	250	PE 100	2,78
2	VL	110	PE 100	2,87
3	VL	250	PE 100	2,78

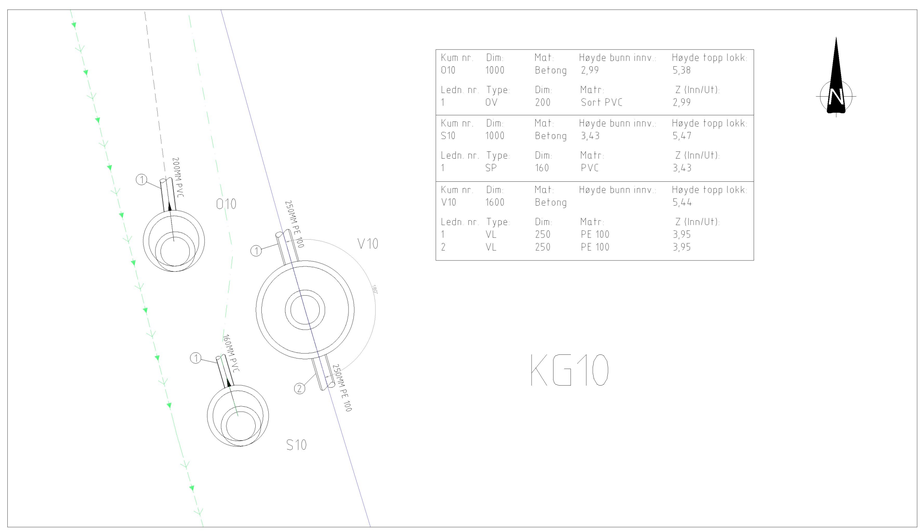

Kum nr.:	Dim:	Mat:	Høyde bunn innv.:	Høyde topp lokk:
O10	1000	Betong	2,99	5,38
Ledn. nr.:	Type:	Dim:	Matr:	Z (Inn/Ut):
1	OV	200	Sort PVC	2,99
Kum nr.:	Dim:	Mat:	Høyde bunn innv.:	Høyde topp lokk:
S10	1000	Betong	3,43	5,47
Ledn. nr.:	Type:	Dim:	Matr:	Z (Inn/Ut):
1	SP	160	PVC	3,43
Kum nr.:	Dim:	Mat:	Høyde bunn innv.:	Høyde topp lokk:
V10	1600	Betong		5,44
Ledn. nr.:	Type:	Dim:	Matr:	Z (Inn/Ut):
1	VL	250	PE 100	3,95
2	VL	250	PE 100	3,95

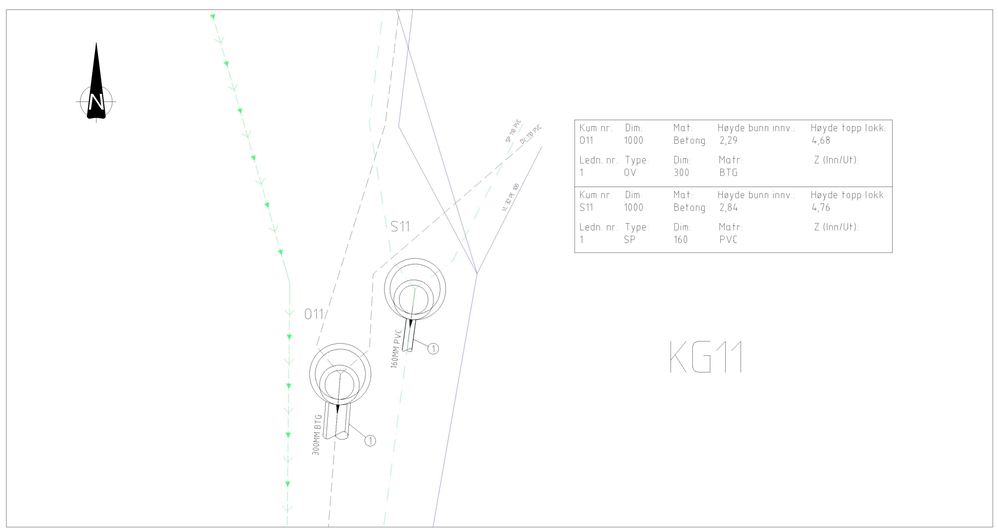

Kum nr.:	Dim:	Mat:	Høyde bunn innv.:	Høyde topp lokk:
O11	1000	Betong	2,29	4,68
Ledn. nr.:	Type:	Dim:	Matr:	Z (Inn/Ut):
1	OV	300	BTG	
Kum nr.:	Dim:	Mat:	Høyde bunn innv.:	Høyde topp lokk:
S11	1000	Betong	2,84	4,76
Ledn. nr.:	Type:	Dim:	Matr:	Z (Inn/Ut):
1	SP	160	PVC	

BESKRIVELSE

Kummer skal leveres i.h.h.t kommunens va-norm. Unntak for vannkummer under kote 2,5moh der kum skal være tett med sump for vannlensing. Utføres i PE materiale.

Bunnseksjon for avløpsledninger opp til og med DN 300 mm kan leveres som prefabrikerte X,Y eller XY løsninger. Bunnseksjon for avløpsledninger over DN 300 mm skal støpes etter angitt vinkel og dimensjon. Rennemateriale i kum skal være tilsvarende tilkoblede ledninger.

Bend, pakninger og evt. dimensjons overganger for tilkobling av rør til kum skal være inkludert.

Det skal monteres fast stige av aluminium tilpasset kumdybden i alle avløpskummer med totalhøyde (bunn kum til terreng) større enn 1.5 meter.
I vannkum skal det settes ned løs stige av aluminium tilpasset kumdybden i kummer med totalhøyde (bunn kum til terreng) større enn 2.0 meter.

LEDNINGSANLEGG SEVLANDSVIK - TJØSVOLL
KUMGRUPPER
KG1 - KG11
Euref 89. sone 32. NN2000

Tegning nr.: GH30 | Rev.
Status: FORELØPIG

Rev.	Dato	Revideringen gjelder	Nr.	Saksb.	Sidem.k.	Oppdr.a.

KARMØY KOMMUNE

AVLØPSANLEGG ÅKRA NORD
LEDNINGSANLEGG SEVLANDSVIK - TJØSVOLL

KUMGRUPPER
KG1 - KG11
Euref 89. sone 32. NN2000

Tegnet av: ERSL	Saksbehandler: MRSO
Sidemannskontr.: MRSO	Oppdragsansvarlig: MILI
Fag: VA	Målestokk: 1:50 A1, 1:100 A3
Dato: 27.06.23	
Oppdragsnr.: A079650	Status: FORELØPIG
Tegning nr.: GH30	Rev.

COWI

Format: A1 Filnavn: O:\A210000\A216171\3.7 Tegninger\Plandata\2d\tegninger\GH-Tegn\Lay Kumskisser Sevlandsvik-Tjøsvoll.dwg Xref: T Geom Ledninger.dwg

Plot: ERSL 27.06.2023 12:16:46