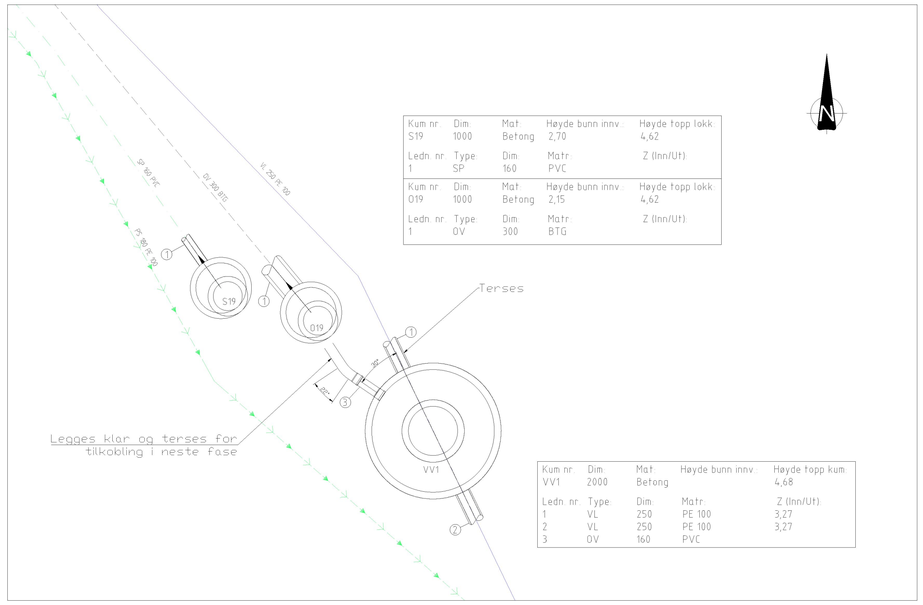

Kum nr.	Dim.	Mat.	Høyde bunn innv.	Høyde topp lokk.
S19	1000	Betong	2,70	4,62
Ledn. nr.	**Type:**	**Dim.**	**Matr.**	**Z (Inn/Ut).**
1	SP	160	PVC	
Kum nr.	**Dim.**	**Mat.**	**Høyde bunn innv.**	**Høyde topp lokk.**
O19	1000	Betong	2,15	4,62
Ledn. nr.	**Type:**	**Dim.**	**Matr.**	**Z (Inn/Ut).**
1	OV	300	BTG	

Kum nr.	Dim.	Mat.	Høyde bunn innv.	Høyde topp kum.
VV1	2000	Betong		4,68
Ledn. nr.	**Type:**	**Dim.**	**Matr.**	**Z (Inn/Ut).**
1	VL	250	PE 100	3,27
2	VL	250	PE 100	3,27
3	OV	160	PVC	

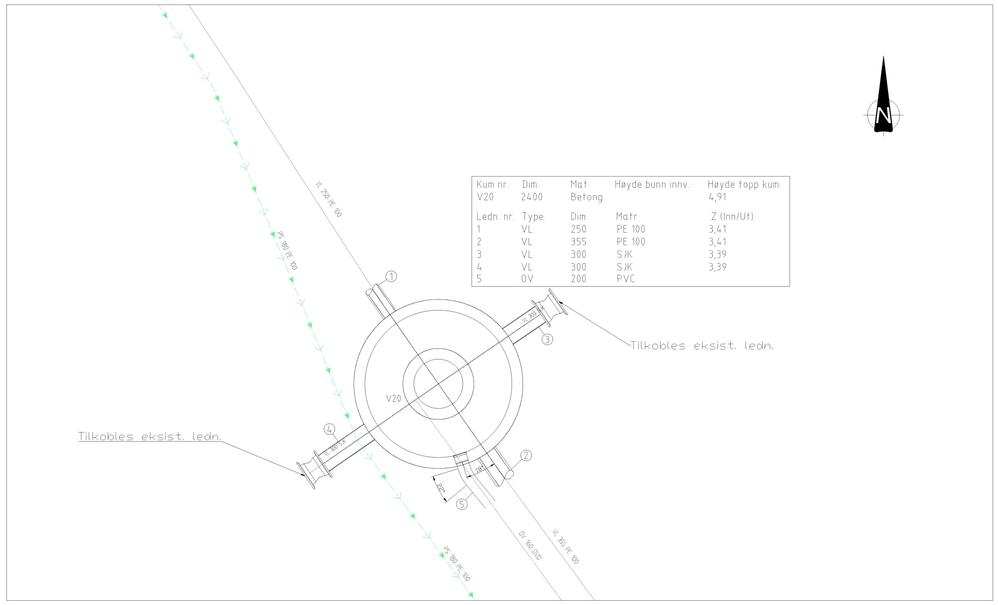

Kum nr.	Dim.	Mat.	Høyde bunn innv.	Høyde topp kum.
V20	2400	Betong		4,91
Ledn. nr.	**Type:**	**Dim.**	**Matr.**	**Z (Inn/Ut).**
1	VL	250	PE 100	3,41
2	VL	355	PE 100	3,41
3	VL	300	SJK	3,39
4	VL	300	SJK	3,39
5	OV	200	PVC	

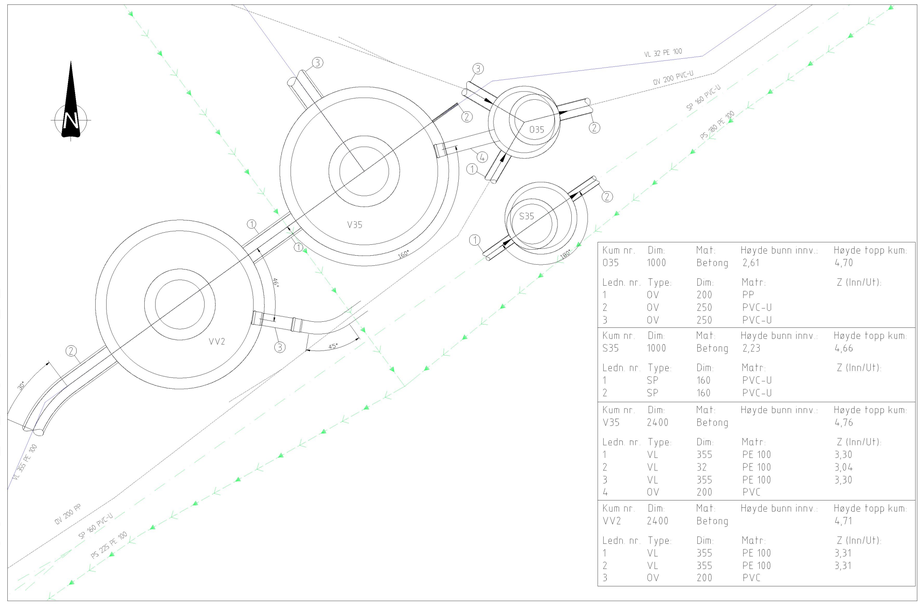

Kum nr.	Dim.	Mat.	Høyde bunn innv.	Høyde topp kum.
O35	1000	Betong	2,61	4,70
Ledn. nr.	**Type:**	**Dim.**	**Matr.**	**Z (Inn/Ut).**
1	OV	200	PP	
2	OV	250	PVC-U	
3	OV	250	PVC-U	
Kum nr.	**Dim.**	**Mat.**	**Høyde bunn innv.**	**Høyde topp kum.**
S35	1000	Betong	2,23	4,66
Ledn. nr.	**Type:**	**Dim.**	**Matr.**	**Z (Inn/Ut).**
1	SP	160	PVC-U	
2	SP	160	PVC-U	
Kum nr.	**Dim.**	**Mat.**	**Høyde bunn innv.**	**Høyde topp kum.**
V35	2400	Betong		4,76
Ledn. nr.	**Type:**	**Dim.**	**Matr.**	**Z (Inn/Ut).**
1	VL	355	PE 100	3,30
2	VL	32	PE 100	3,04
3	VL	355	PE 100	3,30
4	OV	200	PVC	
Kum nr.	**Dim.**	**Mat.**	**Høyde bunn innv.**	**Høyde topp kum.**
VV2	2400	Betong		4,71
Ledn. nr.	**Type:**	**Dim.**	**Matr.**	**Z (Inn/Ut).**
1	VL	355	PE 100	3,31
2	VL	355	PE 100	3,31
3	OV	200	PVC	

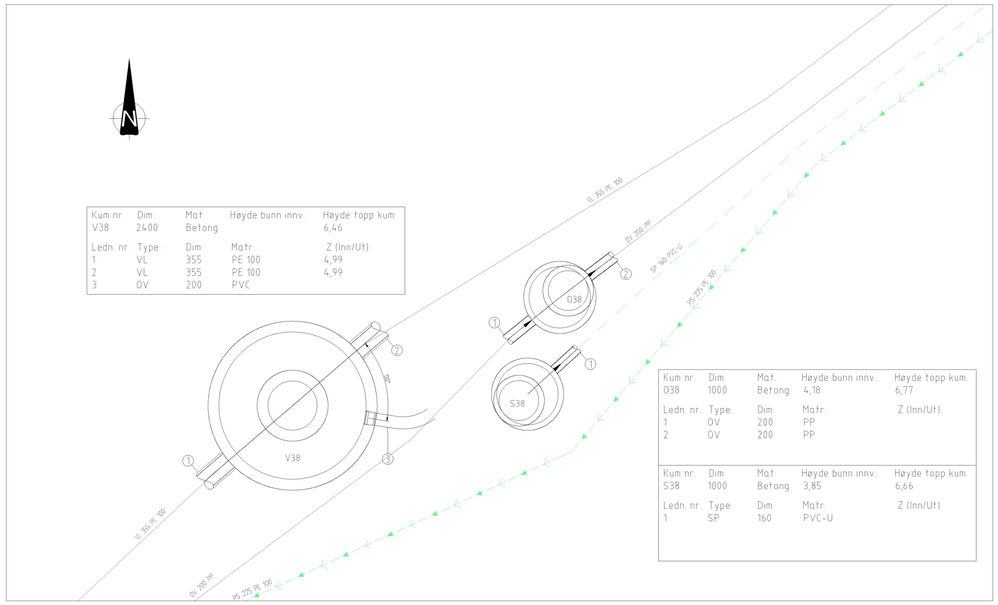

Kum nr.	Dim.	Mat.	Høyde bunn innv.	Høyde topp kum.
V38	2400	Betong		6,46
Ledn. nr.	**Type:**	**Dim.**	**Matr.**	**Z (Inn/Ut).**
1	VL	355	PE 100	4,99
2	VL	355	PE 100	4,99
3	OV	200	PVC	

Kum nr.	Dim.	Mat.	Høyde bunn innv.	Høyde topp kum.
O38	1000	Betong	4,18	6,77
Ledn. nr.	**Type:**	**Dim.**	**Matr.**	**Z (Inn/Ut).**
1	OV	200	PP	
2	OV	200	PP	
Kum nr.	**Dim.**	**Mat.**	**Høyde bunn innv.**	**Høyde topp kum.**
S38	1000	Betong	3,85	6,66
Ledn. nr.	**Type:**	**Dim.**	**Matr.**	**Z (Inn/Ut).**
1	SP	160	PVC-U	

BESKRIVELSE

Kummer skal leveres i.h.h.t kommunens va-norm.
Unntak for vannkummer under kote 2,5moh der kum skal være tett med sump for vannlensing. Utføres i PE materiale.

Bunnseksjon for avløpsledninger opp til og med DN 300 mm kan leveres som prefabrikerte X,Y eller XY løsninger.
Bunnseksjon for avløpsledninger over DN 300 mm skal støpes etter angitt vinkel og dimensjon.
Rennemateriale i kum skal være tilsvarende tilkoblede ledninger.

Bend, pakninger og evt. dimensjons overganger for tilkobling av rør til kum skal være inkludert.

Det skal monteres fast stige av aluminium tilpasset kumdybden i alle avløpskummer med totalhøyde (bunn kum til terreng) større enn 1.5 meter.
I vannkum skal det settes ned løs stige av aluminium tilpasset kumdybden i kummer med totalhøyde (bunn kum til terreng) større enn 2.0 meter.

Rev.	Dato	Revideringen gjelder	Nr.	Saksb.	Sidem.k.	Oppdr.a.

KARMØY KOMMUNE

AVLØPSANLEGG ÅKRA NORD
LEDNINGSANLEGG TJØSVOLL - ÅRABROTVEGEN

KUMGRUPPER
KG19, VV1, V20, VV2 og KG35, KG38
Euref 89. sone 32. NN2000

Tegnet av	ERSL
Saksbehandler	MRSO
Sidemannskontr.	MRSO
Oppdragsansvarlig	MILI
Fag	VA
Dato	27.06.23
Målestokk	1:50 A1 1:100 A3
Oppdragsnr.	A079650
Status	FORELØPIG
Tegning nr.	GH32
Rev.	

COWI

Format: A1 Filnavn: O:\A210000\A216413\3_Tegninger\Planfelt\VA\Tegning\GH_Tegn\Leg_Kumskisser_Tjesvoll_Åkabrotvegen.dwg Xref: T_Geom_Ledninger.dwg Xref: VA_Fleiskiosk.dwg

TPlot: ERSL 27.06.2023 12:13:29