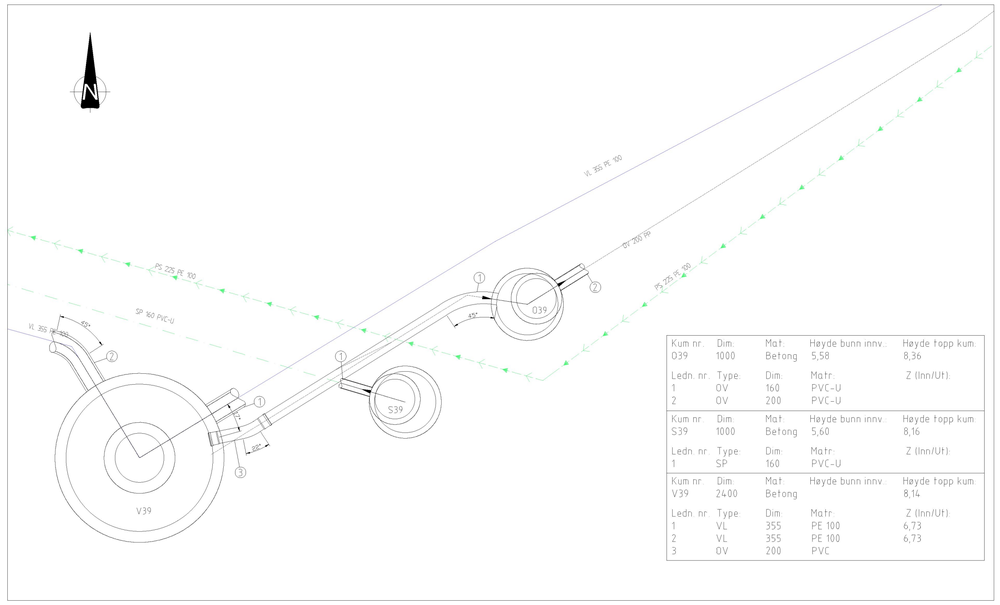

Kum.nr.	Dim.	Mat.	Høyde bunn innv.	Høyde topp kum.
O39	1000	Betong	5,58	8,36
Ledn. nr.	Type.	Dim.	Matr.	Z (Inn/Ut).
1	OV	160	PVC-U	
2	OV	200	PVC-U	
Kum.nr.	Dim.	Mat.	Høyde bunn innv.	Høyde topp kum.
S39	1000	Betong	5,60	8,16
Ledn. nr.	Type.	Dim.	Matr.	Z (Inn/Ut).
1	SP	160	PVC-U	
Kum.nr.	Dim.	Mat.	Høyde bunn innv.	Høyde topp kum.
V39	2400	Betong		8,14
Ledn. nr.	Type.	Dim.	Matr.	Z (Inn/Ut).
1	VL	355	PE 100	6,73
2	VL	355	PE 100	6,73
3	OV	200	PVC	

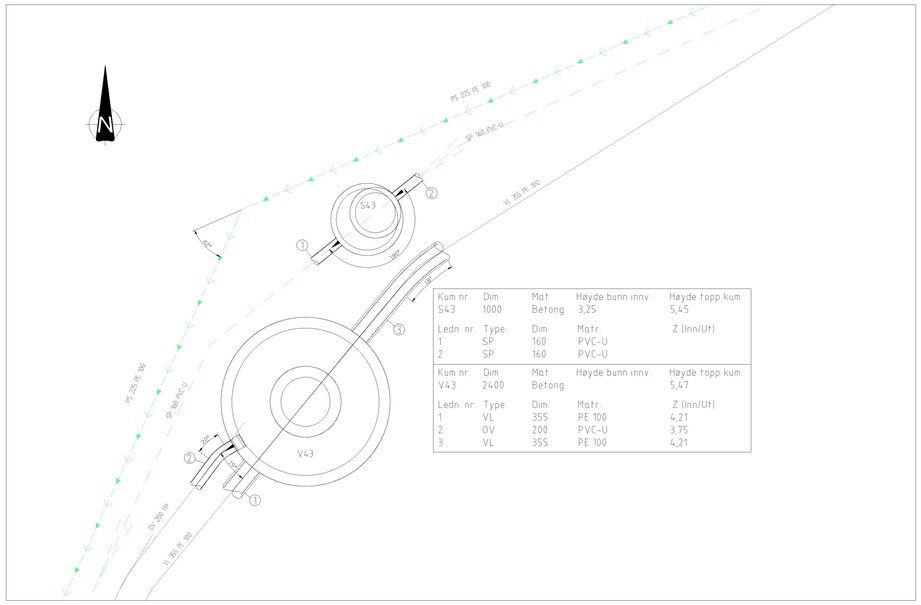

Kum.nr.	Dim.	Mat.	Høyde bunn innv.	Høyde topp kum.
S43	1000	Betong	3,25	5,45
Ledn. nr.	Type.	Dim.	Matr.	Z (Inn/Ut).
1	SP	160	PVC-U	
2	SP	160	PVC-U	
Kum.nr.	Dim.	Mat.	Høyde bunn innv.	Høyde topp kum.
V43	2400	Betong		5,47
Ledn. nr.	Type.	Dim.	Matr.	Z (Inn/Ut).
1	VL	355	PE 100	4,21
2	OV	200	PVC-U	3,75
3	VL	355	PE 100	4,21

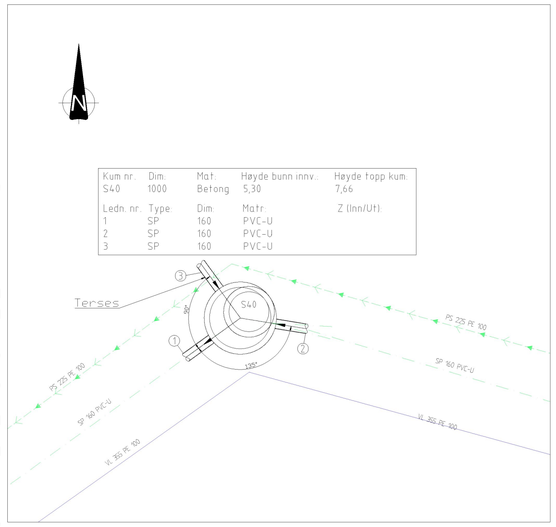

Kum.nr.	Dim.	Mat.	Høyde bunn innv.	Høyde topp kum.
S40	1000	Betong	5,30	7,66
Ledn. nr.	Type.	Dim.	Matr.	Z (Inn/Ut).
1	SP	160	PVC-U	
2	SP	160	PVC-U	
3	SP	160	PVC-U	

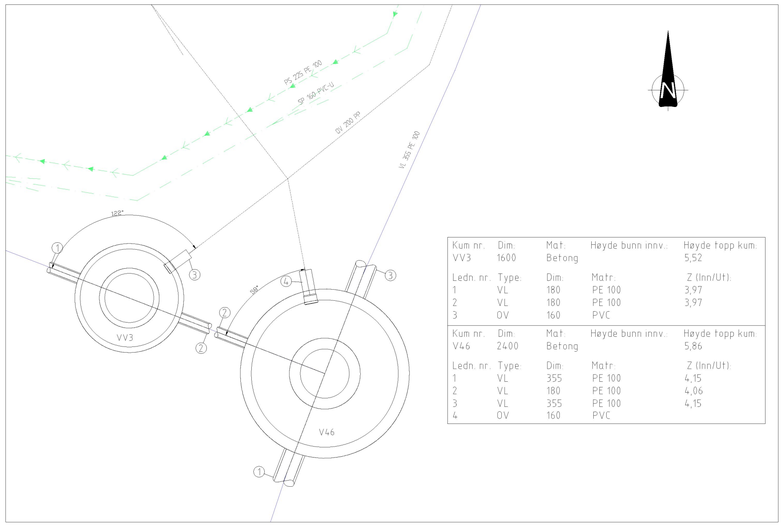

Kum.nr.	Dim.	Mat.	Høyde bunn innv.	Høyde topp kum.
VV3	1600	Betong		5,52
Ledn. nr.	Type.	Dim.	Matr.	Z (Inn/Ut).
1	VL	180	PE 100	3,97
2	VL	180	PE 100	3,97
3	OV	160	PVC	
Kum.nr.	Dim.	Mat.	Høyde bunn innv.	Høyde topp kum.
V46	2400	Betong		5,86
Ledn. nr.	Type.	Dim.	Matr.	Z (Inn/Ut).
1	VL	355	PE 100	4,15
2	VL	180	PE 100	4,06
3	VL	355	PE 100	4,15
4	OV	160	PVC	

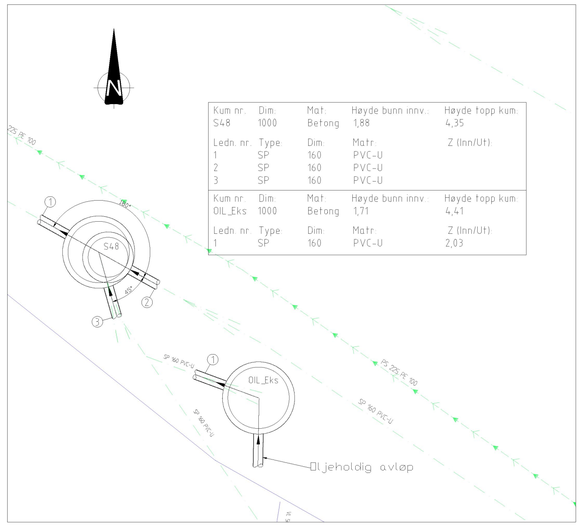

Kum.nr.	Dim.	Mat.	Høyde bunn innv.	Høyde topp kum.
S48	1000	Betong	1,88	4,35
Ledn. nr.	Type.	Dim.	Matr.	Z (Inn/Ut).
1	SP	160	PVC-U	
2	SP	160	PVC-U	
3	SP	160	PVC-U	
Kum.nr.	Dim.	Mat.	Høyde bunn innv.	Høyde topp kum.
OIL_Eks	1000	Betong	1,71	4,41
Ledn. nr.	Type.	Dim.	Matr.	Z (Inn/Ut).
1	SP	160	PVC-U	2,03

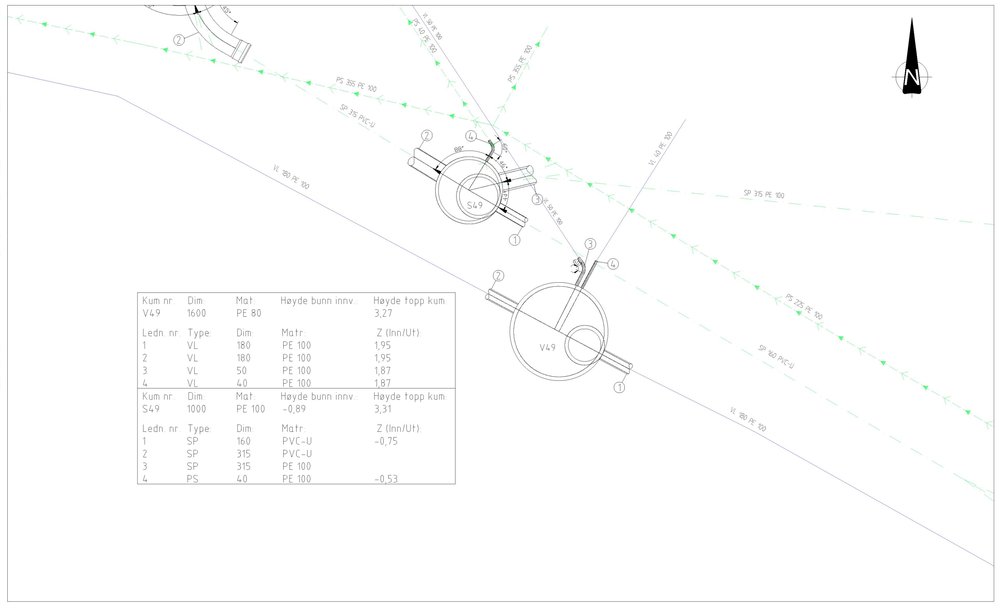

Kum.nr.	Dim.	Mat.	Høyde bunn innv.	Høyde topp kum.
V49	1600	PE 80		3,27
Ledn. nr.	Type.	Dim.	Matr.	Z (Inn/Ut).
1	VL	180	PE 100	1,95
2	VL	180	PE 100	1,95
3	VL	50	PE 100	1,87
4	VL	40	PE 100	1,87
Kum.nr.	Dim.	Mat.	Høyde bunn innv.	Høyde topp kum.
S49	1000	PE 100	-0,89	3,31
Ledn. nr.	Type.	Dim.	Matr.	Z (Inn/Ut).
1	SP	160	PVC-U	-0,75
2	SP	315	PVC-U	
3	SP	315	PE 100	
4	PS	40	PE 100	-0,53

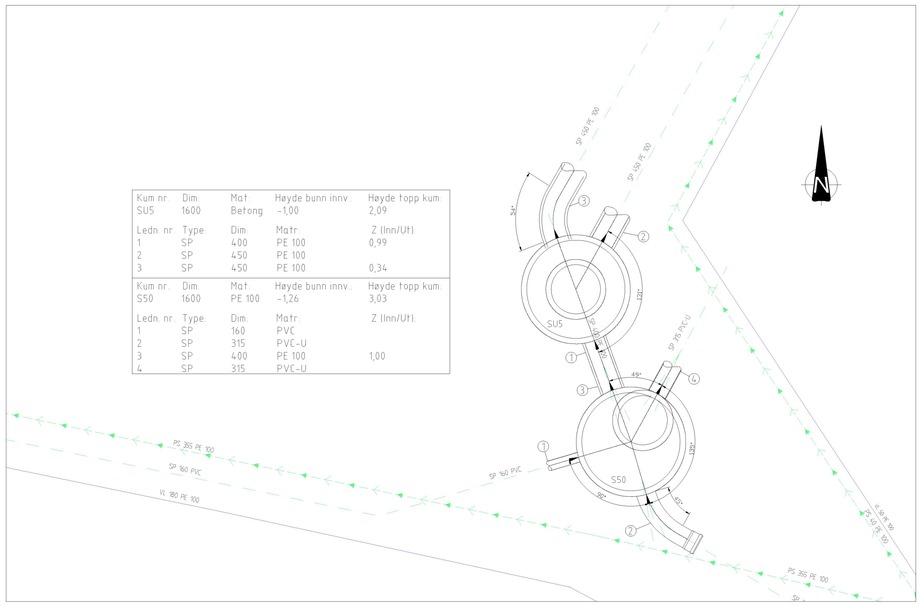

Kum.nr.	Dim.	Mat.	Høyde bunn innv.	Høyde topp kum.
SU5	1600	Betong	-1,00	2,09
Ledn. nr.	Type.	Dim.	Matr.	Z (Inn/Ut).
1	SP	400	PE 100	0,99
2	SP	450	PE 100	
3	SP	450	PE 100	0,34
Kum.nr.	Dim.	Mat.	Høyde bunn innv.	Høyde topp kum.
S50	1600	PE 100	-1,26	3,03
Ledn. nr.	Type.	Dim.	Matr.	Z (Inn/Ut).
1	SP	160	PVC	
2	SP	315	PVC-U	
3	SP	400	PE 100	1,00
4	SP	315	PVC-U	

BESKRIVELSE

Kummer skal leveres i.h.h.t kommunens va-norm.
Unntak for vannkummer under kote 2,5moh der kum skal være tett med sump for vannlensing. Utføres i PE materiale.

Bunnseksjon for avløpsledninger opp til og med DN 300 mm kan leveres som prefabrikerte X,Y eller XY løsninger.
Bunnseksjon for avløpsledninger over DN 300 mm skal støpes etter angitt vinkel og dimensjon.
Rennemateriale i kum skal være tilsvarende tilkoblede ledninger.

Bend, pakninger og evt. dimensjons overganger for tilkobling av rør til kum skal være inkludert.

Det skal monteres fast stige av aluminium tilpasset kumdybden i alle avløpskummer med totalhøyde (bunn kum til terreng) større enn 1.5 meter.
I vannkum skal det settes ned løs stige av aluminium tilpasset kumdybden i kummer med totalhøyde (bunn kum til terreng) større enn 2.0 meter.

Rev.	Dato	Revideringen gjelder	Nr.	Saksb.	Sidem.k.	Oppdr.a.

KARMØY KOMMUNE

AVLØPSANLEGG ÅKRA NORD
LEDNINGSANLEGG TJØSVOLL - ÅRABROTVEGEN

KUMGRUPPER
KG39, KG43, S40, VV3, V46, KG48, KG49, SU5, S50
Euref 89. sone 32. NN2000

Tegnet av: ERSL	Saksbehandler: MRSO
Sidemannskontr.: MRSO	Oppdragsansvarlig: MILI
Fag: VA	Målestokk: 1:50 A1, 1:100 A3
Dato: 27.06.23	
Oppdragsnr.: A079650	Status: ANBUDSTEGNING
Tegning nr.: GH33	Rev.

COWI

Format: A1 Filnavn: O:\A079650\VA\GH\VA-Tegninger\Plandata\Va\Vegning\Gld_kopi\va_Kunstkjeder_Tjesvoll_Åraborotvegen_V46_Ekskavasjon_2022.dwg
TPlot: ERSL 27.06.2023 12:13:40