V38 - Ø2400

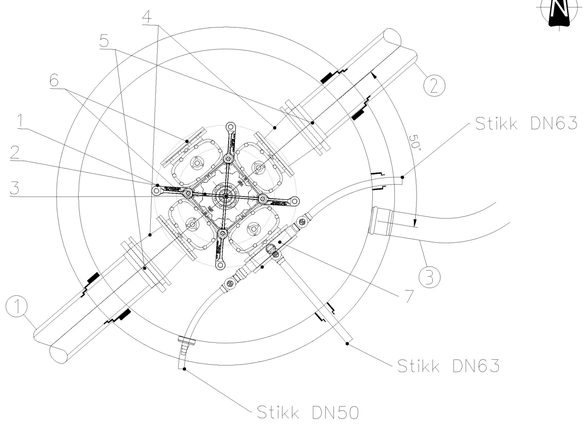

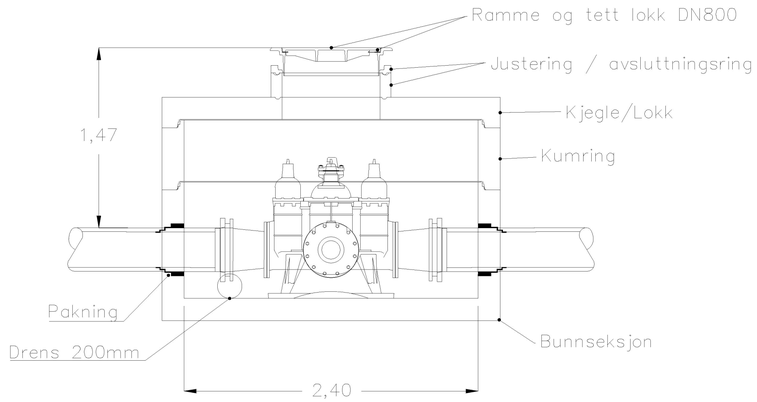

Kum nr.	Dim.	Mat.	Høyde bunn innv.:	Høyde topp kum.
V38	2400	Betong		6,46

Ledn. nr.	Type:	Dim.	Matr.	Z (Inn/Ut):
1	VL	355	PE 100	4,99
2	VL	355	PE 100	4,99
3	OV	200	PVC	

VV2

Pos.	Beskrivelse	Type	Dim.	Antall.	Merknad	Pris
1	Konsoll for kombiventil		300	1		
2	Kombiventil med serviceventiler	X	300	1	inkl. nøkkeltopper	
3	Brannventil	Kort	100	1	inkl. brannventilpakke	
4	Overgangsflens	–	300–350	2		
5	PE krage med løsflens		350–355	2		
6	Blindflens	–	300	2		
7	Mellomring	3 uttak DN63	300	1	Inkl. stengeventiler og overganger	
	Pakninger	Alle	VAR	VAR	Komplett	
	Bolter	Alle	VAR	VAR	Komplett	
					Sum	

Merk:
Alle vannkummer skal leveres komplett med pakninger, boltesett og annet nødvendig materiell for full funkjonalitet. Dette inkluderer også eventuelle støtteringer og spesialprodukter som produsent må ha for funksjonalitet.

Kvalitetskrav og krav til utførelse skal følge VA–miljøblad. Der produsents krav er strenger skal krav fra produsent følges.

Alle vannkummer over kote 2,5moh skal ha dreneringsrør min. 150mm.

Vannkummer dypere enn 2m leveres med løs stige.

V39 - Ø2400

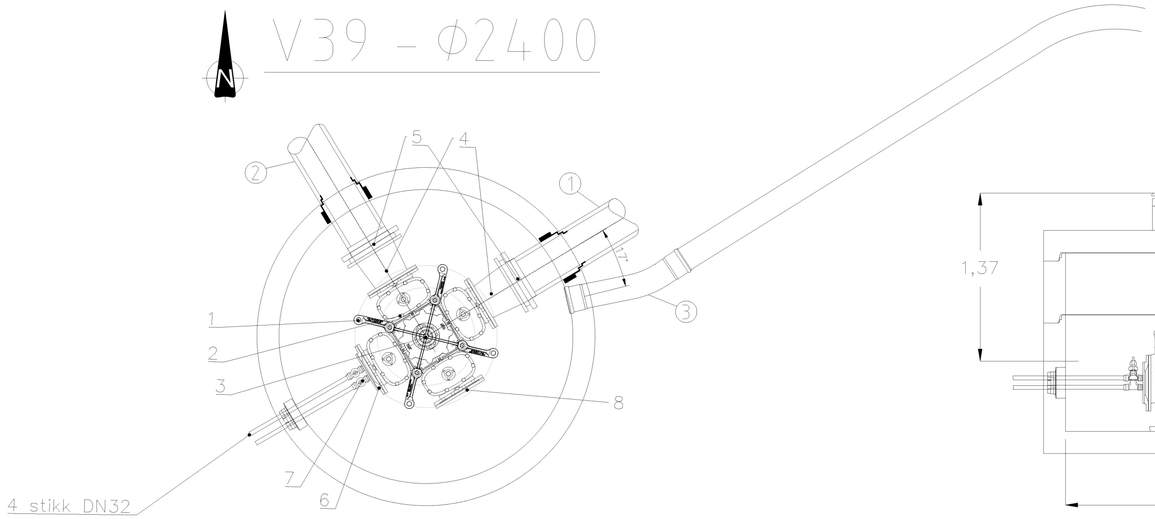

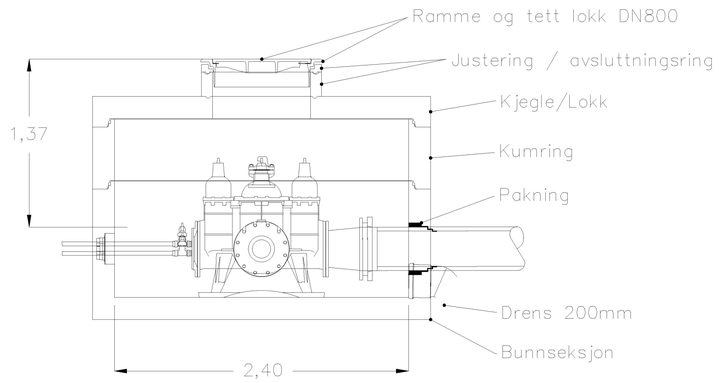

Kum nr.	Dim.	Mat.	Høyde bunn innv.:	Høyde topp kum.
V39	2400	Betong		8,14

Ledn. nr.	Type:	Dim.	Matr.	Z (Inn/Ut):
1	VL	355	PE 100	6,77
2	VL	355	PE 100	6,77
3	OV	200	PVC	

V39

Pos.	Beskrivelse	Type	Dim.	Antall.	Merknad	Pris
1	Konsoll for kombiventil		300	1		
2	Kombiventil med serviceventiler	X	300	1	inkl. nøkkeltopper	
3	Brannventil	Kort	100	1	inkl. brannventilpakke	
4	Overgangsflens	–	300–350	2		
5	PE krage med løsflens		350–355	2		
6	Reduksjonsflens	–	300–200	1		
7	Samleflens	–	200	1	6 uttak DN32	
8	Blindflens		300	1		
	Pakninger	Alle	VAR	VAR	Komplett	
	Bolter	Alle	VAR	VAR	Komplett	
					Sum	

Rev.	Dato	Revideringen gjelder	Nr.	Saksb.	Sidem.k.	Oppdr.a.

KARMØY KOMMUNE

AVLØPSANLEGG ÅKRA NORD
LEDNINGSANLEGG TJØSVOLL - ÅRABROTVEGEN

VANNKUMMER
V38 og V39
Euref 89. sone 32. NN2000

Tegnet av: ERSL	Saksbehandler: MRSO
Sidemannskontr.: MRSO	Oppdragsansvarlig: MILI
Fag: VA	Målestokk: 1:25 A1, 1:50 A3
Dato: 27.06.23	
Oppdragsnr.: A079650	Status: ANBUDSTEGNING
Tegning nr.: GH45	Rev.

COWI

Format: A1 Filsøkn: O:\A210000\A216170\3_3_Tegninger\Planda\VA\Tegning\GH-tegn\Vannkummer_Tjesvoll_Åkabrotvegen.dwg Vref: T_Geom_Ledningsnett.dwg

TPlot: ERSL 27.06.2023 11:15:21