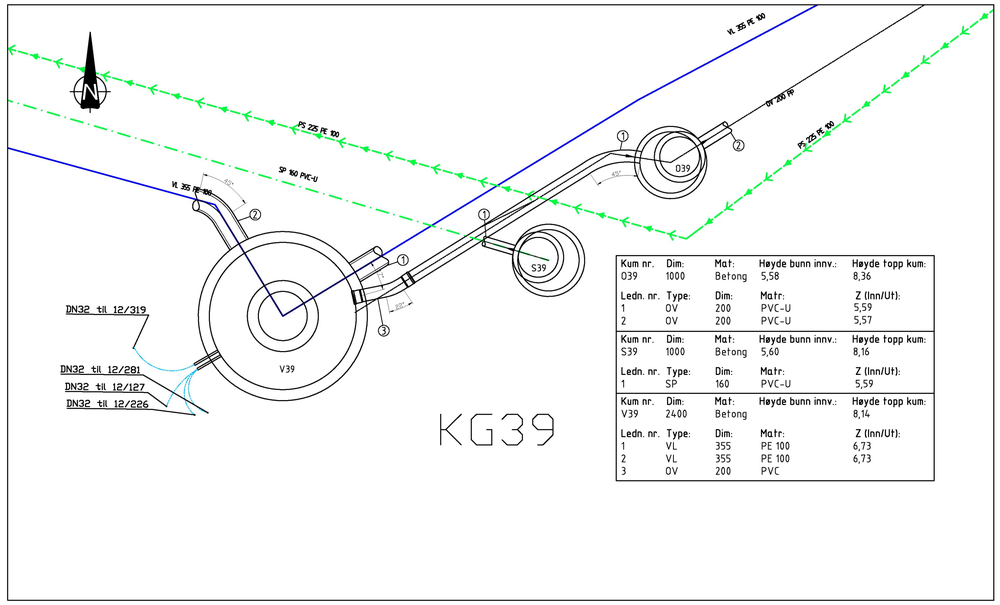

Kum nr.	Dim:	Mat:	Høyde bunn innv.:	Høyde topp kum:
O39	1000	Betong	5,58	8,36
Ledn. nr.	**Type:**	**Dim:**	**Matr:**	**Z (Inn/Ut):**
1	OV	200	PVC-U	5,59
2	OV	200	PVC-U	5,57
Kum nr.	**Dim:**	**Mat:**	**Høyde bunn innv.:**	**Høyde topp kum:**
S39	1000	Betong	5,60	8,16
Ledn. nr.	**Type:**	**Dim:**	**Matr:**	**Z (Inn/Ut):**
1	SP	160	PVC-U	5,59
Kum nr.	**Dim:**	**Mat:**	**Høyde bunn innv.:**	**Høyde topp kum:**
V39	2400	Betong		8,14
Ledn. nr.	**Type:**	**Dim:**	**Matr:**	**Z (Inn/Ut):**
1	VL	355	PE 100	6,73
2	VL	355	PE 100	6,73
3	OV	200	PVC	

KG39

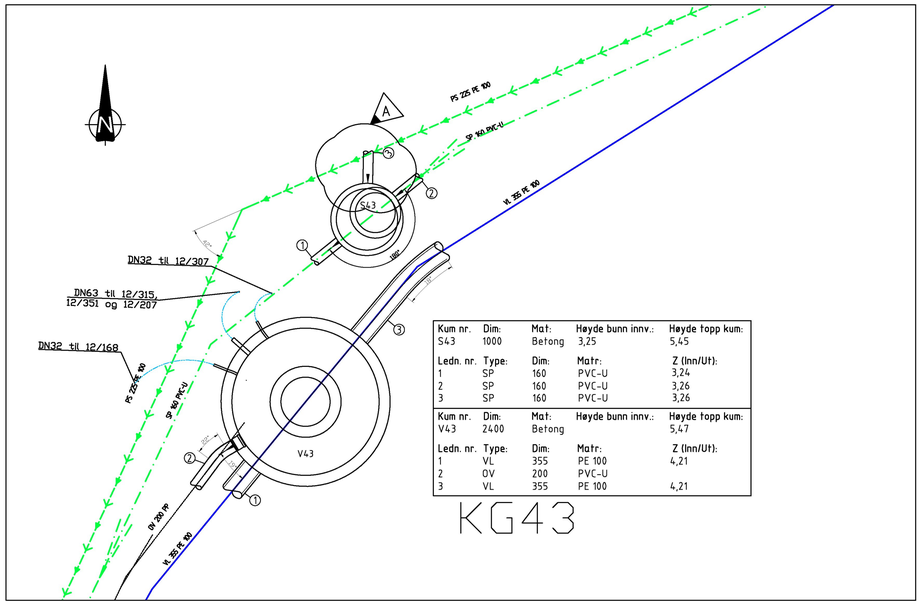

Kum nr.	Dim:	Mat:	Høyde bunn innv.:	Høyde topp kum:
S43	1000	Betong	3,25	5,45
Ledn. nr.	**Type:**	**Dim:**	**Matr:**	**Z (Inn/Ut):**
1	SP	160	PVC-U	3,24
2	SP	160	PVC-U	3,26
3	SP	160	PVC-U	3,26
Kum nr.	**Dim:**	**Mat:**	**Høyde bunn innv.:**	**Høyde topp kum:**
V43	2400	Betong		5,47
Ledn. nr.	**Type:**	**Dim:**	**Matr:**	**Z (Inn/Ut):**
1	VL	355	PE 100	4,21
2	OV	200	PVC-U	
3	VL	355	PE 100	4,21

KG43

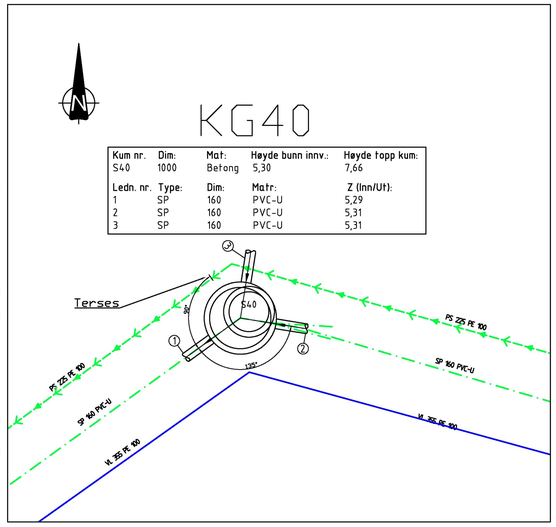

Kum nr.	Dim:	Mat:	Høyde bunn innv.:	Høyde topp kum:
S40	1000	Betong	5,30	7,66
Ledn. nr.	**Type:**	**Dim:**	**Matr:**	**Z (Inn/Ut):**
1	SP	160	PVC-U	5,29
2	SP	160	PVC-U	5,31
3	SP	160	PVC-U	5,31

KG40

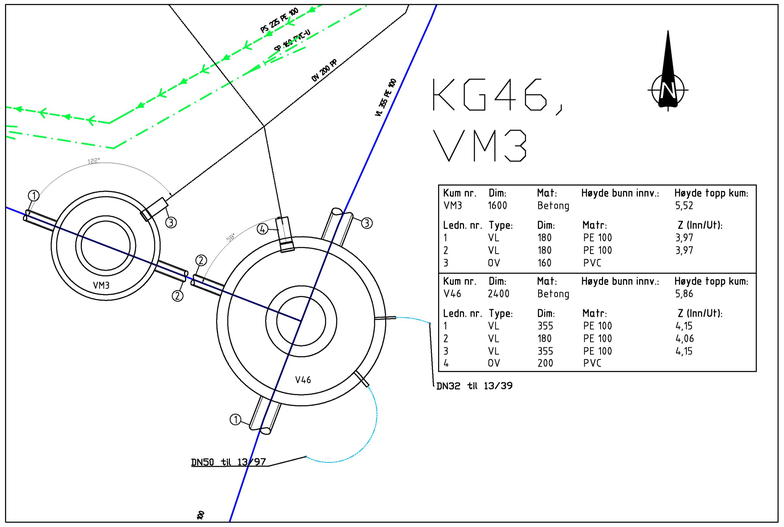

Kum nr.	Dim:	Mat:	Høyde bunn innv.:	Høyde topp kum:
VM3	1600	Betong		5,52
Ledn. nr.	**Type:**	**Dim:**	**Matr:**	**Z (Inn/Ut):**
1	VL	180	PE 100	3,97
2	VL	180	PE 100	3,97
3	OV	160	PVC	
Kum nr.	**Dim:**	**Mat:**	**Høyde bunn innv.:**	**Høyde topp kum:**
V46	2400	Betong		5,86
Ledn. nr.	**Type:**	**Dim:**	**Matr:**	**Z (Inn/Ut):**
1	VL	355	PE 100	4,15
2	VL	180	PE 100	4,06
3	VL	355	PE 100	4,15
4	OV	200	PVC	

KG46, VM3

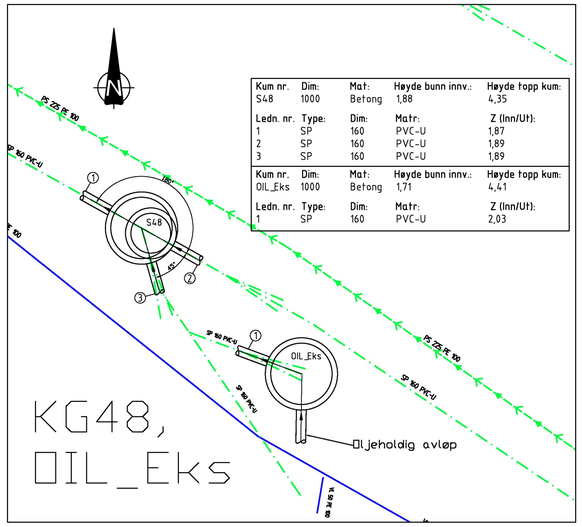

Kum nr.	Dim:	Mat:	Høyde bunn innv.:	Høyde topp kum:
S48	1000	Betong	1,88	4,35
Ledn. nr.	**Type:**	**Dim:**	**Matr:**	**Z (Inn/Ut):**
1	SP	160	PVC-U	1,87
2	SP	160	PVC-U	1,89
3	SP	160	PVC-U	1,89
Kum nr.	**Dim:**	**Mat:**	**Høyde bunn innv.:**	**Høyde topp kum:**
OIL_Eks	1000	Betong	1,71	4,41
Ledn. nr.	**Type:**	**Dim:**	**Matr:**	**Z (Inn/Ut):**
1	SP	160	PVC-U	2,03

KG48, OIL_Eks

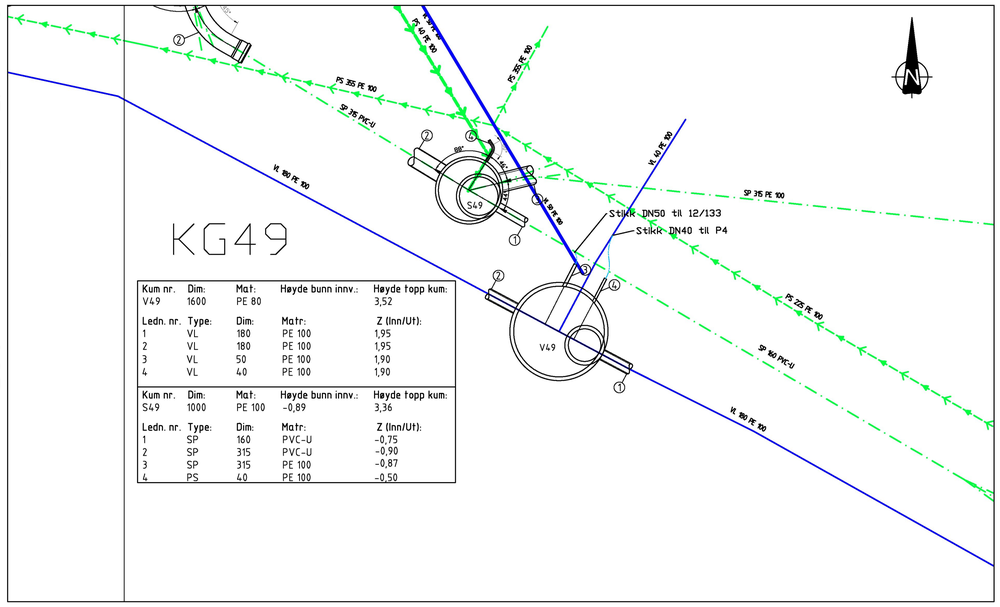

Kum nr.	Dim:	Mat:	Høyde bunn innv.:	Høyde topp kum:
V49	1600	PE 80		3,52
Ledn. nr.	**Type:**	**Dim:**	**Matr:**	**Z (Inn/Ut):**
1	VL	180	PE 100	1,95
2	VL	180	PE 100	1,95
3	VL	50	PE 100	1,90
4	VL	40	PE 100	1,90
Kum nr.	**Dim:**	**Mat:**	**Høyde bunn innv.:**	**Høyde topp kum:**
S49	1000	PE 100	-0,89	3,36
Ledn. nr.	**Type:**	**Dim:**	**Matr:**	**Z (Inn/Ut):**
1	SP	160	PVC-U	-0,75
2	SP	315	PVC-U	-0,90
3	SP	315	PE 100	-0,87
4	PS	40	PE 100	-0,50

KG49

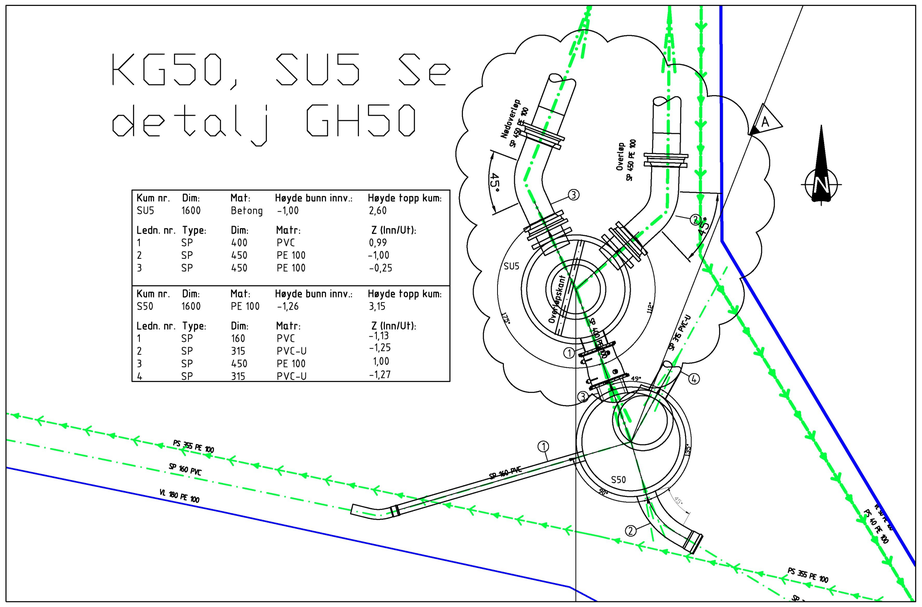

Kum nr.	Dim:	Mat:	Høyde bunn innv.:	Høyde topp kum:
SU5	1600	Betong	-1,00	2,60
Ledn. nr.	**Type:**	**Dim:**	**Matr:**	**Z (Inn/Ut):**
1	SP	400	PVC	0,99
2	SP	450	PE 100	-1,00
3	SP	450	PE 100	-0,25
Kum nr.	**Dim:**	**Mat:**	**Høyde bunn innv.:**	**Høyde topp kum:**
S50	1600	PE 100	-1,26	3,15
Ledn. nr.	**Type:**	**Dim:**	**Matr:**	**Z (Inn/Ut):**
1	SP	160	PVC	-1,13
2	SP	315	PVC-U	-1,25
3	SP	450	PE 100	1,00
4	SP	315	PVC-U	-1,27

KG50, SU5 Se detalj GH50

BESKRIVELSE

Kummer skal leveres i.h.h.t kommunens va-norm.
Unntak for vannkummer under kote 2,5moh der kum skal være tett med sump for vannlensing. Utføres i PE materiale.

Bunnseksjon for avløpsledninger opp til og med DN 300 mm kan leveres som prefabrikerte X,Y eller XY løsninger.
Bunnseksjon for avløpsledninger over DN 300 mm skal støpes etter angitt vinkel og dimensjon.
Rennemateriale i kum skal være tilsvarende tilkoblede ledninger.

Bend, pakninger og evt. dimensjons overganger for tilkobling av rør til kum skal være inkludert.

Det skal monteres fast stige av aluminium tilpasset kumdybden i alle avløpskummer med totalhøyde (bunn kum til terreng) større enn 1.5 meter.
I vannkum skal det settes ned løs stige av aluminium tilpasset kumdybden i kummer med totalhøyde (bunn kum til terreng) større enn 2.0 meter.

Rev.	Dato	Revideringen gjelder	Nr.	Saksb.	Sidem.k.	Oppdr.a.
A	13.09.23	Endret SU5 til ny trase utløpsledninger. Lagt til stikk Tveitholmvg		mrso	mili	mili

KARMØY KOMMUNE

AVLØPSANLEGG ÅKRA NORD
LEDNINGSANLEGG TJØSVOLL - ÅRABROTVEGEN

KUMGRUPPER
KG39, KG43, S40, VM3, V46, KG48, KG49, SU5, S50
Euref 89. sone 32. NN2000

COWI

Tegnet av	ERSL
Saksbehandler	MRSO
Sidemannskontr.	MRSO
Oppdragsansvarlig	MILI
Fag	VA
Målestokk	1:50 A1 1:100 A3
Dato	07.07.23
Oppdragsnr.	A079650
Status	ANBUDSTEGNING
Tegning nr.	GH33
Rev.	A

Format: A1 Filsøk: O:\A210000\A079650\3 Tegninger\Plandata\Vektegning\Gh tegn\Kumsnitt.dwg Xref: T_Grom_ledninger.dwg Xref: VA_Eksistrende_2022.dwg
TPlot: MRSO 20.09.2023 19:14:29