V2 -Kun innmat mot vest

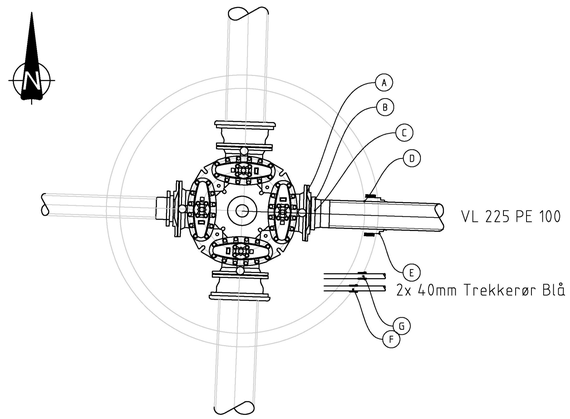

V2					
Pos.	Beskrivelse	Type	Dim.	Antall.	Merknad
A	Reduksjonsflens	PN10	300-225	1	
B	Flensekrage	PN10	225	1	
C	Løsflens	PN10	225	1	
D	Kjerneboring	For 225 rør	–	1	Tilpasset valgt pakning
E	Pakning for kjerneboring	–	225	1	
F	Kjerneboring	For 40mm rør	–	2	Tilpasset valgt pakning
G	Pakning for kjerneboring	–	40	2	
	Pakninger	Alle	VAR	VAR	Komplett
	Bolter	Alle	VAR	VAR	Komplett

Normalprofil VA grøft generell M=1:20

NB! Grøft dypere enn 1.25m. Kun personell med dokumentert særskilt opplæring skal utføre arbeid i grøft.
NB Sidegrøfter regnes som separate grøfter,, selv når den ligger i hovedgrøft profilet.

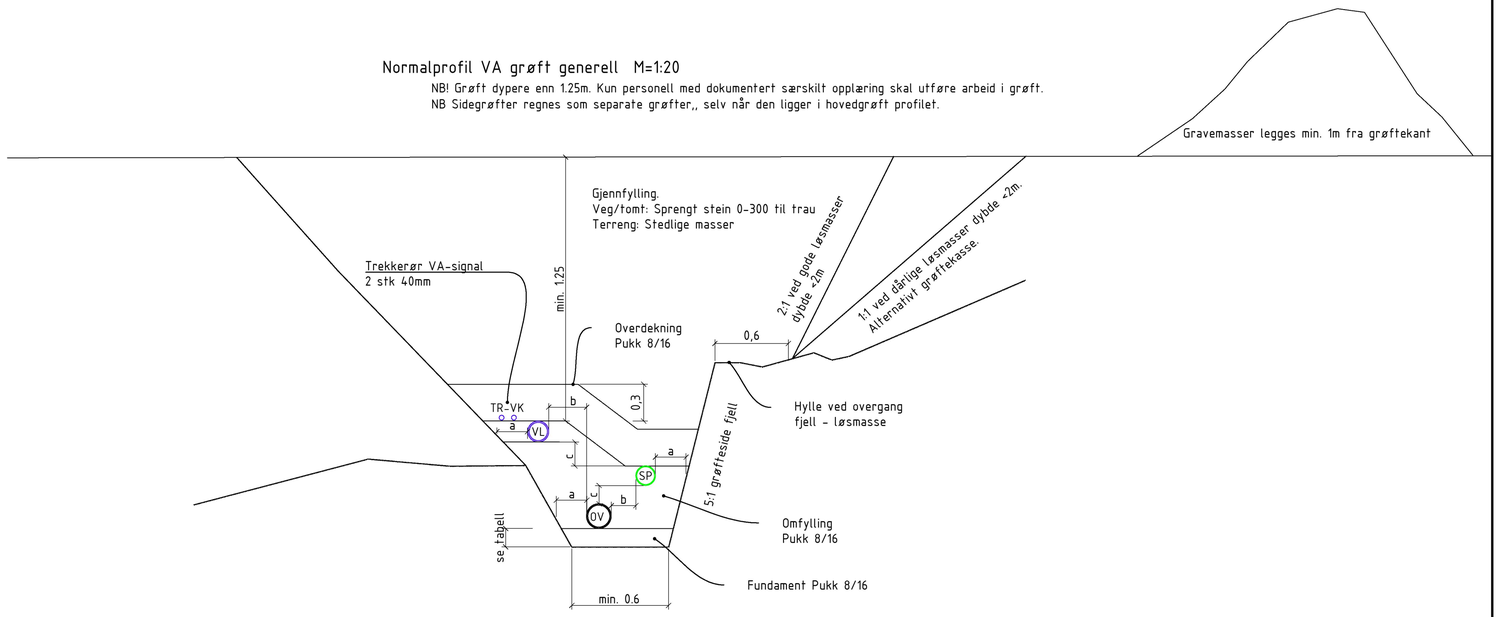

Avstander rør i grøft					Fundament	
DN mm		a mm	b mm	c mm	Løsmasser mm	Fjell mm
min.	maks.					
<	225	250	200	150	150	150
225	350	350	200	150	150	150
350	700	425	400	150	200	300
700	1200	500	500	150	200	300
1200	<	500	500	150	350	400

V3 - Ø1600

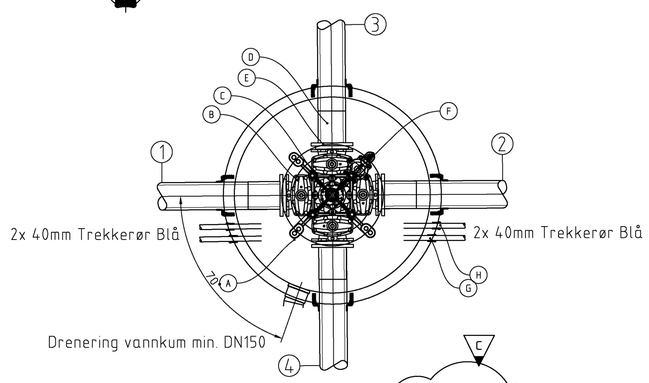

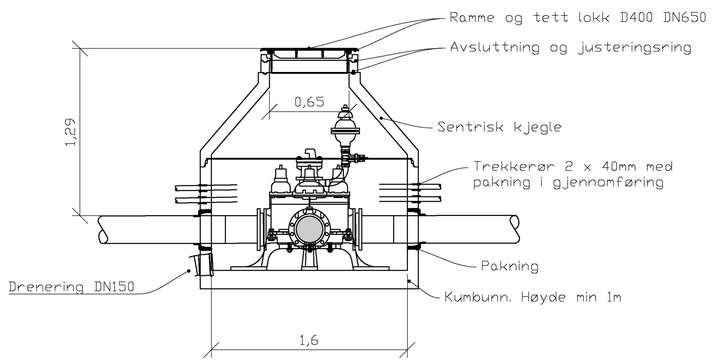

Kum nr.	Dim:	Mat:	Høyde bunn inny.:	Høyde topp kum:
V3	1600	Betong	-	11,36
Ledn. nr.	**Type:**	**Dim:**	**Matr:**	**Z (Inn/Ut):**
1	VL	225	PE 100	10,07
2	VL	225	PE 100	10,07
3	VL	225	PE 100	10,07
4	VL	225	PE 100	10,07

V3					
Pos.	Beskrivelse	Type	Dim.	Antall.	Merknad
A	Konsoll for kombiventil	SJK	200	1	
B	Kombiventil m/serviceventiler	PN10	200	1	
C	Brannventil	PN10	100	1	Med brannventilpakke.
D	Flensekrage	PE SDR11	225	4	
E	Løsflens	PN10	225	4	
F	Luftventil	–	100	1	komplett m/mellomring
G	Kjerneboring	For 40mm rør	–	4	Tilpasset valgt pakning
H	Pakning for kjerneboring	–	40	4	
	Pakninger	Alle	VAR	VAR	Komplett
	Bolter	Alle	VAR	VAR	Komplett

Merk:
Alle vannkummer skal leveres komplett med pakninger, boltesett og annet nødvendig materiell for full funkjonalitet. Dette inkluderer også eventuelle støtteringer og spesialprodukter som produsent må ha for funksjonalitet.

Kvalitetskrav og krav til utførelse skal følge VA-miljøblad. Der produsents krav er strenger skal krav fra produsent følges.

Alle vannkummer over kote 2,5moh skal ha dreneringsrør min. 150mm.

Vannkummer dypere enn 2m leveres med løs stige.

Rev.	Dato	Revideringen gjelder	Nr.	Saksb.	Sidem.k.	Oppdr.a.
C	05.07.23	Endret høyde i kum		mrso	oini	oini
B	30.06.23	Endret L3 til V3		mrso	oini	oini
A	20.06.23	Lagt inn generelt grøftsnitt med trekkrødr VA		mrso	-	oini

COOP

OBS BYGG ÅKRA
RAMMEPLAN VA

KUMSKISSER
V2 OG V3

Tegnet av: MRSO
Saksbehandler: MRSO
Sidemannskontr.: OINI
Oppdragsansvarlig: OINI
Fag: VA
Målestokk: 1:25 A1
Dato: 08.06.23

COWI

Oppdragsnr.: A255676
Status: TIL GODKJENNING
Tegning nr.: H210
Rev.: C

Format: A1 Filnavn: O:\A255000\A255676\3.7 Tegninger\Plandata\2d\tegninn\H-tegn\Layr H kummer VL NTM5.dwg Xref:

TPlot: MRSO 05.07.2023 16:41:45