"RØR-I-RØR" VANNLEDNINGER
-Tilkobling eks. vannstikk

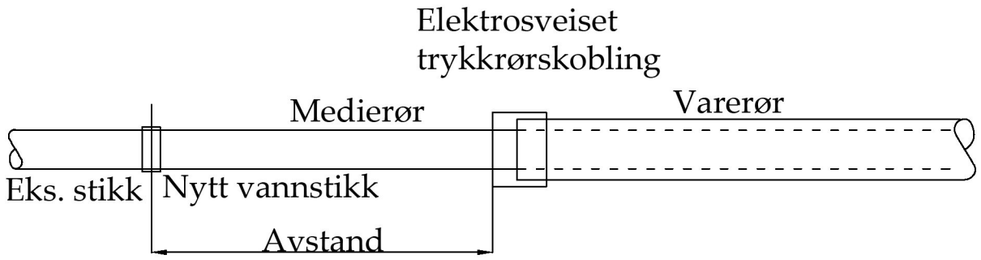

For bruk av "rør-i-rør" skal
leverandørens anvisninger følges.

SNITT A - A

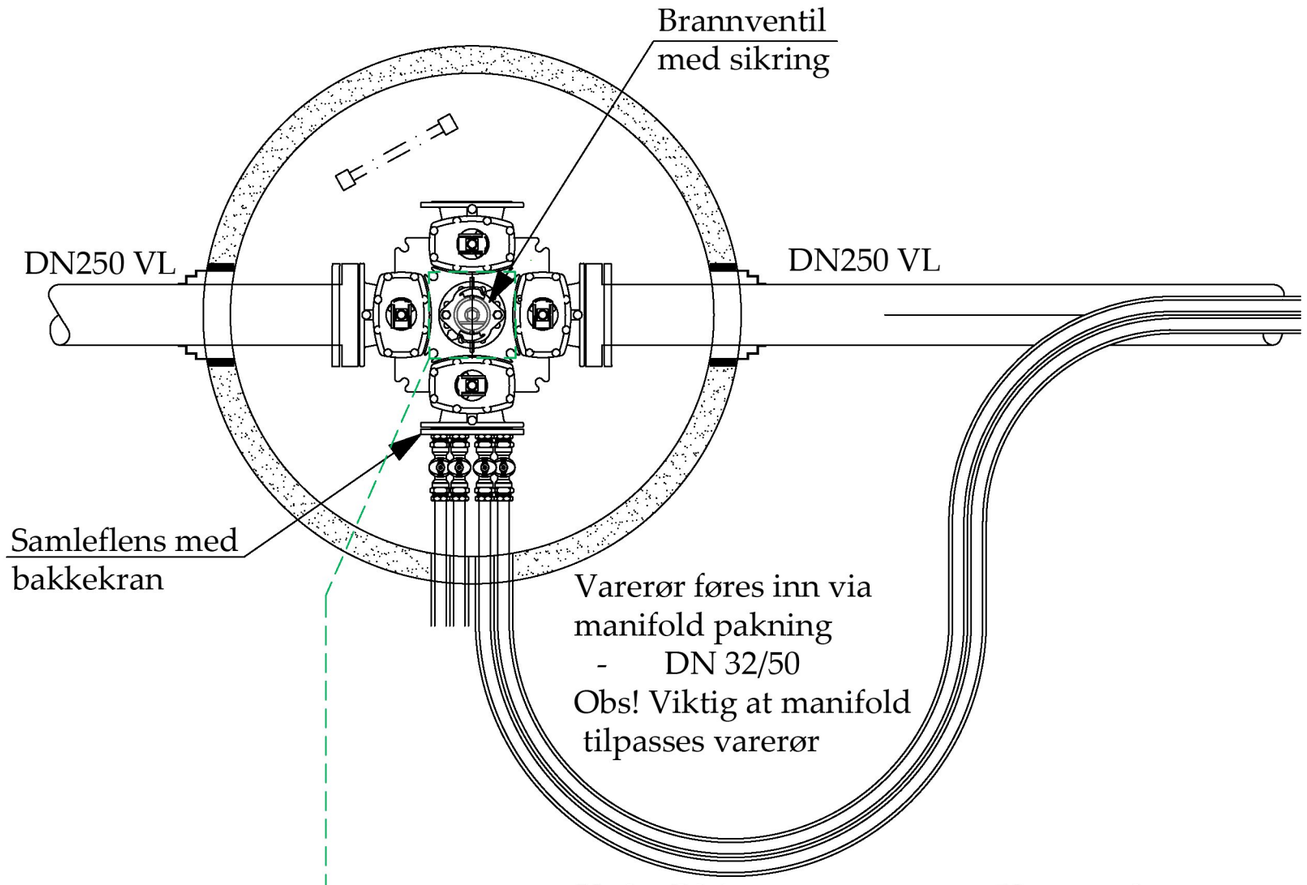

Ved stikk/varerør større enn 50 mm må
kjerneboring benyttes

VANNKUM

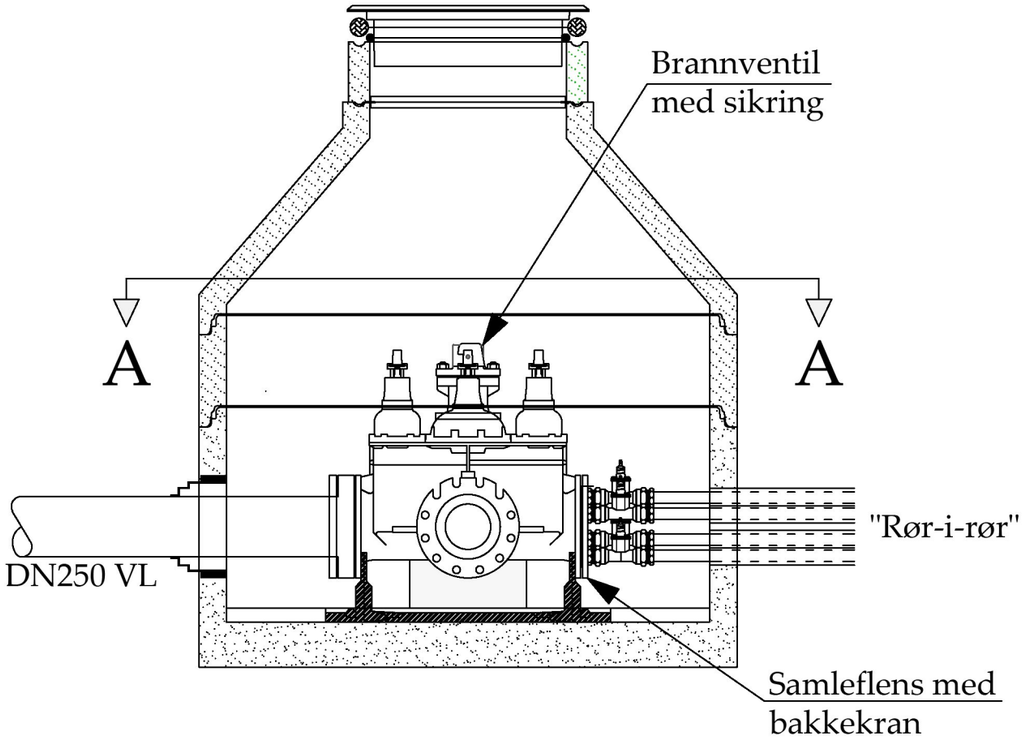

Brannventilsikring

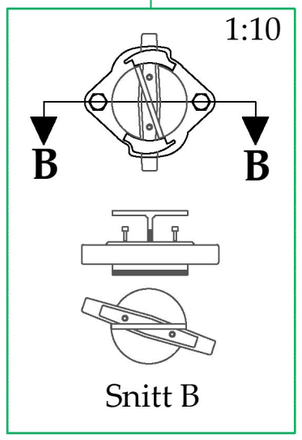

REV	ENDRING	DATO	TEGN.AV	SIGN.

Tilkobling av "rør-i-rør"
stikkledninger i vannkum

TEGNET AV	HANO
KONTR.	HDO
PROSJ.ANSV.	HDO
DATO	05.10.21
FORMAT	A3
MÅLESTOKK	1:20
TEGN. NR.	KK - VA18

KARMØY KOMMUNE
Teknisk Etat - VAR avdeling